# I-CON

## informazioni tecniche e dimensionali

### I-CON AUTOSTART CON PRESA - CARATTERISTICHE TECNICHE

| CODICE | GWJ 3001 A | GWJ 3002 A | GWJ 3003 A | GWJ 3004 A |
|---|---|---|---|---|
| Modo di ricarica (EN 61851) | Modo 3 | Modo 3 | Modo 3 | Modo 3 |
| Prese di ricarica (EN 62196) | Tipo 2 | Tipo 2 | Tipo 2 | Tipo 2 |
| Tipologia Connettore | Presa fissa (IPxxD) | Presa fissa (IPxxD) | Presa fissa (IPxxD) | Presa fissa (IPxxD) |
| Lunghezza Cavo (se disponibile) | N.A. | N.A. | N.A. | N.A. |
| **CARATTERISTICHE ELETTRICHE** | | | | |
| Morsettiera d'alimentazione | 3 x 10 $mm^2$ | 3 x 10 $mm^2$ | 5 x 10 $mm^2$ | 5 x 10 $mm^2$ |
| Tensione nominale | 230V | 230V | 400V | 400V |
| Corrente Massima | 20A | 32A | 16A | 32A |
| Potenza Massima | 4,6 kW | 7,4 kW | 11 kW | 22 kW |
| Protezione utenza | DC Leak 6 mA | DC Leak 6 mA | DC Leak 6 mA | DC Leak 6 mA |
| Misurazione Energia | - | - | - | - |
| Connettività | - | - | - | - |
| Comunicazione | - | - | - | - |
| Gestione carichi | Selettore manuale* | Selettore manuale* | Selettore manuale* | Selettore manuale* |
| Attivazione ricarica | FREE | FREE | FREE | FREE |
| Human Interface | LED | LED | LED | LED |
| **CARATTERISTICHE MECCANICHE** | | | | |
| Tipologia di installazione | A parete (o pavimento con supporto) | | | |
| Materiale | Termoplastico di origine Post-Industrial | | | |
| Grado di protezione | IP55 | | | |
| Grado di resistenza meccanica | IK10 | | | |
| Temperatura di impiego | -25°C / +50°C | | | |
| **ACCESSORI DISPONIBILI** | | | | |
| Supporto pavimento mono-facciale | **GWJ 8102** | | | |
| Supporto pavimento bi-facciale | **GWJ 8103** | | | |
| Cover di protezione | **GWJ 8104** | | | |

(*) il selettore consente di parzializzare la potenza di ricarica: 100% - 60% - 30%.

### TABELLE DIMENSIONALI

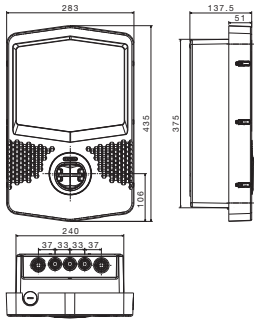


### I-CON AUTOSTART CON CAVO - CARATTERISTICHE TECNICHE

| CODICE | GWJ 3011 A | GWJ 3012 A | GWJ 3013 A | GWJ 3014 A |
|---|---|---|---|---|
| Modo di ricarica (EN 61851) | Modo 3 | Modo 3 | Modo 3 | Modo 3 |
| Prese di ricarica (EN 62196) | Tipo 2 | Tipo 2 | Tipo 2 | Tipo 2 |
| Tipologia Connettore | Connettore Mobile | Connettore Mobile | Connettore Mobile | Connettore Mobile |
| Lunghezza Cavo (se disponibile) | 5 metri | 5 metri | 5 metri | 5 metri |
| **CARATTERISTICHE ELETTRICHE** | | | | |
| Morsettiera d'alimentazione | 3 x 10 $mm^2$ | 3 x 10 $mm^2$ | 5 x 10 $mm^2$ | 5 x 10 $mm^2$ |
| Tensione nominale | 230V | 230V | 400V | 400V |
| Corrente Massima | 20A | 32A | 16A | 32A |
| Potenza Massima | 4,6 kW | 7,4 kW | 11 kW | 22 kW |
| Protezione utenza | DC Leak 6 mA | DC Leak 6 mA | DC Leak 6 mA | DC Leak 6 mA |
| Misurazione Energia | - | - | - | - |
| Connettività | - | - | - | - |
| Comunicazione | - | - | - | - |
| Gestione carichi | Selettore manuale* | Selettore manuale* | Selettore manuale* | Selettore manuale* |
| Attivazione ricarica | FREE | FREE | FREE | FREE |
| Human Interface | LED | LED | LED | LED |
| **CARATTERISTICHE MECCANICHE** | | | | |
| Tipologia di installazione | A parete (o pavimento con supporto) | | | |
| Materiale | Termoplastico di origine Post-Industrial | | | |
| Grado di protezione | IP55 | | | |
| Grado di resistenza meccanica | IK10 | | | |
| Temperatura di impiego | -25°C / +50°C | | | |
| **ACCESSORI DISPONIBILI** | | | | |
| Supporto pavimento mono-facciale | **GWJ 8102** | | | |
| Supporto pavimento bi-facciale | **GWJ 8103** | | | |
| Cover di protezione | **GWJ 8104** | | | |

(*) il selettore consente di parzializzare la potenza di ricarica: 100% - 60% - 30%.

### TABELLE DIMENSIONALI

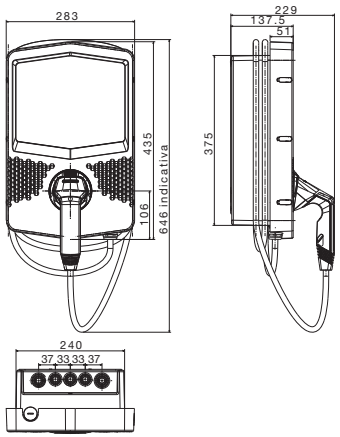

# I-CON

## informazioni tecniche e dimensionali

### I-CON AUTOSTART DLM - CARATTERISTICHE TECNICHE

| CODICE | GWJ 3101 A | GWJ 3102 A | GWJ 3103 A | GWJ 3111 A | GWJ 3112 A | GWJ 3113 A |
|---|---|---|---|---|---|---|
| Modo di ricarica (EN 61851) | Modo 3 | Modo 3 | Modo 3 | Modo 3 | Modo 3 | Modo 3 |
| Prese di ricarica (EN 62196) | Tipo 2 | Tipo 2 | Tipo 2 | Tipo 2 | Tipo 2 | Tipo 2 |
| Tipologia Connettore | Presa fissa (IPxxD) | Presa fissa (IPxxD) | Presa fissa (IPxxD) | Connettore mobile | Connettore mobile | Connettore mobile |
| Lunghezza Cavo (se disponibile) | N.A. | N.A. | N.A. | 5 metri | 5 metri | 5 metri |
| **CARATTERISTICHE ELETTRICHE** | | | | | | |
| Morsettiera d'alimentazione | 3 x 10 $mm^2$ | 3 x 10 $mm^2$ | 5 x 10 $mm^2$ | 3 x 10 $mm^2$ | 3 x 10 $mm^2$ | 5 x 10 $mm^2$ |
| Tensione nominale | 230V | 230V | 400V | 230V | 230V | 400V |
| Corrente Massima | 20A | 32A | 16A | 20A | 32A | 16A |
| Potenza Massima | 4,6 kW | 7,4 kW | 11 kW | 4,6 kW | 7,4 kW | 11 kW |
| Protezione utenza | DC Leak 6 mA | DC Leak 6 mA | DC Leak 6 mA | DC Leak 6 mA | DC Leak 6 mA | DC Leak 6 mA |
| Misurazione Energia | - | - | - | - | - | - |
| Connettività | BLE (App di setup) | BLE (App di setup) | BLE (App di setup) | BLE (App di setup) | BLE (App di setup) | BLE (App di setup) |
| Comunicazione | - | - | - | - | - | - |
| Gestione carichi | ECO o DLM* | ECO o DLM* | ECO o DLM* | ECO o DLM* | ECO o DLM* | ECO o DLM* |
| Attivazione ricarica | FREE | FREE | FREE | FREE | FREE | FREE |
| Human Interface | LED | LED | LED | LED | LED | LED |
| **CARATTERISTICHE MECCANICHE** | | | | | | |
| Tipologia di installazione | A parete (o incasso con scatola, o pavimento con supporto) | | | | | |
| Materiale | Termoplastico di origine Post-Industrial | | | | | |
| Grado di protezione | IP55 | | | | | |
| Grado di resistenza meccanica | IK10 | | | | | |
| Temperatura di impiego | -25°C / +50°C | | | | | |
| **ACCESSORI DISPONIBILI** | | | | | | |
| Kit gestione carichi ambito domestico | **GWD 6812 monofase - GWD6817 trifase** | | | | | |
| Scatola da incasso | **GWJ 8101** | | | | | |
| Supporto pavimento mono-facciale | **GWJ 8102** | | | | | |
| Supporto pavimento bi-facciale | **GWJ 8103** | | | | | |
| Cover di protezione | **GWJ 8104** | | | | | |

(*) La modalità di funzionamento ECO, impostata di default sul prodotto, permette di impostare la corrente di ricarica desiderata e un range orario di funzionamento. La modalità DLM modula la potenza di ricarica in base alla potenza impegnata dall'impianto domestico. Per attuare questa logica è necessaria l'installazione e il collegamento di un meter esterno GWD6812 nella versione monofase o GWD6817 nella versione trifase (da acquistare separatamente) alla stazione di ricarica. Il collegamento tra il meter esterno e la stazione di ricarica avviene su linea Modbus RS485.

### TABELLE DIMENSIONALI

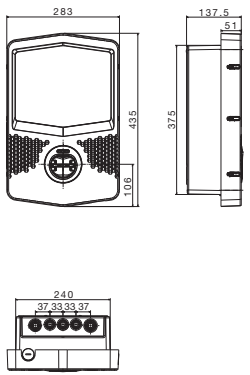


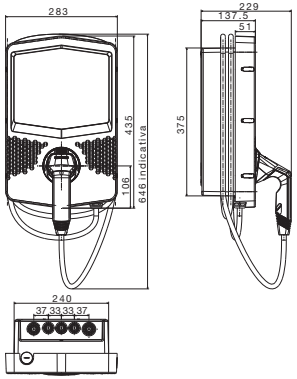


### I-CON RFID - CARATTERISTICHE TECNICHE

| CODICE | GWJ 3002 R | GWJ 3004 R | GWJ 3012 R | GWJ 3014 R |
|---|---|---|---|---|
| Modo di ricarica (EN 61851) | Modo 3 | Modo 3 | Modo 3 | Modo 3 |
| Prese di ricarica (EN 62196) | Tipo 2 | Tipo 2 | Tipo 2 | Tipo 2 |
| Tipologia Connettore | Presa fissa (IPxxD) | Presa fissa (IPxxD) | Connettore mobile | Connettore mobile |
| Lunghezza Cavo (se disponibile) | N.A. | N.A. | 5 metri | 5 metri |
| **CARATTERISTICHE ELETTRICHE** | | | | |
| Morsettiera d'alimentazione | 3 x 10 $mm^2$ | 5 x 10 $mm^2$ | 3 x 10 $mm^2$ | 5 x 10 $mm^2$ |
| Tensione nominale | 230V | 400V | 230V | 400V |
| Corrente Massima | 32A | 32A | 32A | 32A |
| Potenza Massima | 7,4 kW | 22 kW | 7,4 kW | 22 kW |
| Protezione utenza | DC Leak 6 mA | DC Leak 6 mA | DC Leak 6 mA | DC Leak 6 mA |
| Misurazione Energia | - | - | - | - |
| Connettività | - | - | - | - |
| Comunicazione | - | - | - | - |
| Gestione carichi | - | - | - | - |
| Attivazione ricarica | RFID | RFID | RFID | RFID |
| Human Interface | LED | LED | LED | LED |
| **CARATTERISTICHE MECCANICHE** | | | | |
| Tipologia di installazione | A parete (o incasso con scatola, o pavimento con supporto) | | | |
| Materiale | Termoplastico di origine Post-Industrial | | | |
| Grado di protezione | IP55 | | | |
| Grado di resistenza meccanica | IK10 | | | |
| Temperatura di impiego | -25°C / +50°C | | | |
| **ACCESSORI DISPONIBILI** | | | | |
| Scatola da incasso | **GWJ 8101** | | | |
| Supporto pavimento mono-facciale | **GWJ 8102** | | | |
| Supporto pavimento bi-facciale | **GWJ 8103** | | | |
| Cover di protezione | **GWJ 8104** | | | |
| Tessera RFID | **GWJ 8001** | | | |

### TABELLE DIMENSIONALI

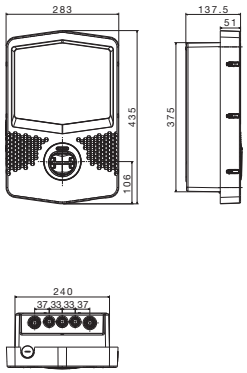


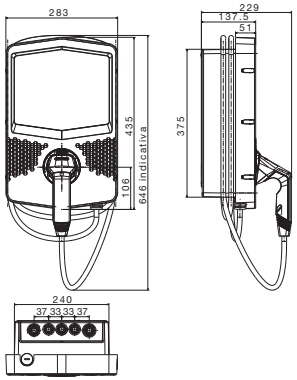

# I-CON

## informazioni tecniche e dimensionali

### I-CON CLOUD - CARATTERISTICHE TECNICHE

| CODICE | GWJ 3002 L<br>GWJ 3002 W | GWJ 3004 L<br>GWJ 3004 W | GWJ 3012 L<br>GWJ 3012 W | GWJ 3014 L<br>GWJ 3014 W |
|---|---|---|---|---|
| Modo di ricarica (EN 61851) | Modo 3 | Modo 3 | Modo 3 | Modo 3 |
| Prese di ricarica (EN 62196) | Tipo 2 | Tipo 2 | Tipo 2 | Tipo 2 |
| Tipologia Connettore | Presa fissa (IPxxD) | Presa fissa (IPxxD) | Connettore mobile | Connettore mobile |
| Lunghezza Cavo (se disponibile) | N.A. | N.A. | 5 metri | 5 metri |
| **CARATTERISTICHE ELETTRICHE** | | | | |
| Morsettiera d'alimentazione | 3 x 10 $mm^2$ | 5 x 10 $mm^2$ | 3 x 10 $mm^2$ | 5 x 10 $mm^2$ |
| Tensione nominale | 230V | 400V | 230V | 400V |
| Corrente Massima | 32A | 32A | 32A | 32A |
| Potenza Massima | 7,4 kW | 22 kW | 7,4 kW | 22 kW |
| Protezione utenza | DC Leak 6 mA | DC Leak 6 mA | DC Leak 6 mA | DC Leak 6 mA |
| Misurazione Energia | Meter MID | Meter MID | Meter MID | Meter MID |
| Connettività | ETH / Router 4G* | ETH / Router 4G* | ETH / Router 4G* | ETH / Router 4G* |
| Comunicazione | OCPP 1.6 J | OCPP 1.6 J | OCPP 1.6 J | OCPP 1.6 J |
| Gestione carichi | Via OCPP con profilo dedicato** | Via OCPP con profilo dedicato** | Via OCPP con profilo dedicato** | Via OCPP con profilo dedicato** |
| Attivazione ricarica | RFID / APP | RFID / APP | RFID / APP | RFID / APP |
| Human Interface | LED | LED | LED | LED |
| **CARATTERISTICHE MECCANICHE** | | | | |
| Tipologia di installazione | A parete (o incasso con scatola, o pavimento con supporto) | | | |
| Materiale | Termoplastico di origine Post-Industrial | | | |
| Grado di protezione | IP55 | | | |
| Grado di resistenza meccanica | IK10 | | | |
| Temperatura di impiego | -25°C / +50°C | | | |
| **ACCESSORI DISPONIBILI** | | | | |
| Kit gestione carichi ambito pubblico | **GWJ 8031** | | | |
| Scatola da incasso | **GWJ 8101** | | | |
| Supporto pavimento mono-facciale | **GWJ 8102** | | | |
| Supporto pavimento bi-facciale | **GWJ 8103** | | | |
| Cover di protezione | **GWJ 8104** | | | |
| Tessera RFID | **GWJ 8001** | | | |

(*) Router 4G disponibile nei codici con desinenza finale "W".
(**) Il protocollo OCPP, mediante il profilo SMART CHARGING, permette la gestione della potenza di ricarica in maniera dinamica.

### TABELLE DIMENSIONALI

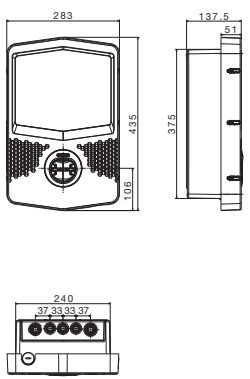


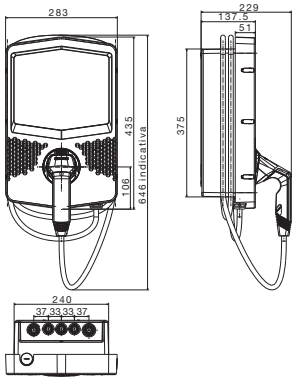


# I-CON PREMIUM

### I-CON PREMIUM AUTOSTART DLM - CARATTERISTICHE TECNICHE

| CODICE | GWJ 3201 A | GWJ 3202 A | GWJ 3203 A | GWJ 3211 A | GWJ 3212 A | GWJ 3213 A |
|---|---|---|---|---|---|---|
| Modo di ricarica (EN 61851) | Modo 3 | Modo 3 | Modo 3 | Modo 3 | Modo 3 | Modo 3 |
| Prese di ricarica (EN 62196) | Tipo 2 | Tipo 2 | Tipo 2 | Tipo 2 | Tipo 2 | Tipo 2 |
| Tipologia Connettore | Presa fissa (IPxxD) | Presa fissa (IPxxD) | Presa fissa (IPxxD) | Connettore mobile | Connettore mobile | Connettore mobile |
| Lunghezza Cavo (se disponibile) | N.A. | N.A. | N.A. | 5 metri | 5 metri | 5 metri |
| **CARATTERISTICHE ELETTRICHE** | | | | | | |
| Morsettiera d'alimentazione | 3 x 10 $mm^2$ | 3 x 10 $mm^2$ | 5 x 10 $mm^2$ | 3 x 10 $mm^2$ | 3 x 10 $mm^2$ | 5 x 10 $mm^2$ |
| Tensione nominale | 230V | 230V | 400V | 230V | 230V | 400V |
| Corrente Massima | 20A | 32A | 16A | 20A | 32A | 16A |
| Potenza Massima | 4,6 kW | 7,4 kW | 11 kW | 4,6 kW | 7,4 kW | 11 kW |
| Protezione utenza | DC Leak 6 mA | DC Leak 6 mA | DC Leak 6 mA | DC Leak 6 mA | DC Leak 6 mA | DC Leak 6 mA |
| Misurazione Energia | - | - | - | - | - | - |
| Connettività | BLE (App di setup) | BLE (App di setup) | BLE (App di setup) | BLE (App di setup) | BLE (App di setup) | BLE (App di setup) |
| Comunicazione | - | - | - | - | - | - |
| Gestione carichi | ECO o DLM* | ECO o DLM* | ECO o DLM* | ECO o DLM* | ECO o DLM* | ECO o DLM* |
| Attivazione ricarica | FREE | FREE | FREE | FREE | FREE | FREE |
| Human Interface | Display + Slider touch | Display + Slider touch | Display + Slider touch | Display + Slider touch | Display + Slider touch | Display + Slider touch |
| **CARATTERISTICHE MECCANICHE** | | | | | | |
| Tipologia di installazione | A parete (o incasso con scatola, o pavimento con supporto) | | | | | |
| Materiale | Termoplastico di origine Post-Industrial | | | | | |
| Grado di protezione | IP55 | | | | | |
| Grado di resistenza meccanica | IK10 | | | | | |
| Temperatura di impiego | -25°C / +50°C | | | | | |
| **ACCESSORI DISPONIBILI** | | | | | | |
| Kit gestione carichi ambito domestico | **GWD 6812 monofase - GWD6817 trifase** | | | | | |
| Scatola da incasso | **GWJ 8101** | | | | | |
| Supporto pavimento mono-facciale | **GWJ 8102** | | | | | |
| Supporto pavimento BI-facciale | **GWJ 8103** | | | | | |
| Cover di protezione | **GWJ 8104** | | | | | |

(*) La modalità di funzionamento ECO, impostata di default sul prodotto, permette di impostare la corrente di ricarica desiderata e un range orario di funzionamento. La modalità DLM modula la potenza di ricarica in base alla potenza impegnata dall'impianto domestico. Per attuare questa logica è necessaria l'installazione e il collegamento di un meter esterno GWD6812 nella versione monofase o GWD6817 nella versione trifase (da acquistare separatamente) alla stazione di ricarica. Il collegamento tra il meter esterno e la stazione di ricarica avviene su linea Modbus RS485.

### TABELLE DIMENSIONALI

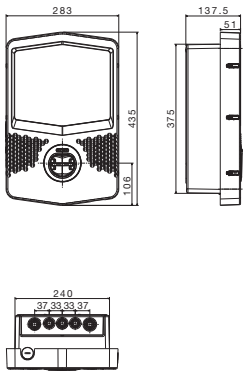


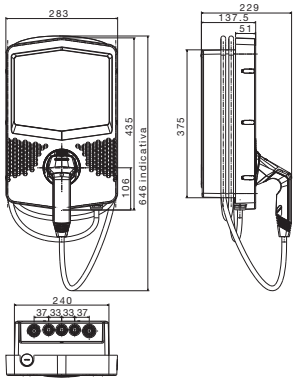

# I-CON

## informazioni tecniche e dimensionali

### I-CON PREMIUM AUTOSTART DLM BACKLIGHT - CARATTERISTICHE TECNICHE

| CODICE | GWJ 3301 A | GWJ 3302 A | GWJ 3303 A | GWJ 3311 A | GWJ 3312 A | GWJ 3313 A |
|---|---|---|---|---|---|---|
| Modo di ricarica (EN 61851) | Modo 3 | Modo 3 | Modo 3 | Modo 3 | Modo 3 | Modo 3 |
| Prese di ricarica (EN 62196) | Tipo 2 | Tipo 2 | Tipo 2 | Tipo 2 | Tipo 2 | Tipo 2 |
| Tipologia Connettore | Presa fissa (IPxxD) | Presa fissa (IPxxD) | Presa fissa (IPxxD) | Connettore mobile | Connettore mobile | Connettore mobile |
| Lunghezza Cavo (se disponibile) | N.A. | N.A. | N.A. | 5 metri | 5 metri | 5 metri |
| **CARATTERISTICHE ELETTRICHE** | | | | | | |
| Morsettiera d'alimentazione | 3 x 10 $mm^2$ | 3 x 10 $mm^2$ | 5 x 10 $mm^2$ | 3 x 10 $mm^2$ | 3 x 10 $mm^2$ | 5 x 10 $mm^2$ |
| Tensione nominale | 230V | 230V | 400V | 230V | 230V | 400V |
| Corrente Massima | 20A | 32A | 16A | 20A | 32A | 16A |
| Potenza Massima | 4,6 kW | 7,4 kW | 11 kW | 4,6 kW | 7,4 kW | 11 kW |
| Protezione utenza | DC Leak 6 mA | DC Leak 6 mA | DC Leak 6 mA | DC Leak 6 mA | DC Leak 6 mA | DC Leak 6 mA |
| Misurazione Energia | - | - | - | - | - | - |
| Connettività | BLE (App di setup) | BLE (App di setup) | BLE (App di setup) | BLE (App di setup) | BLE (App di setup) | BLE (App di setup) |
| Comunicazione | - | - | - | - | - | - |
| Gestione carichi | ECO o DLM* | ECO o DLM* | ECO o DLM* | ECO o DLM* | ECO o DLM* | ECO o DLM* |
| Attivazione ricarica | FREE | FREE | FREE | FREE | FREE | FREE |
| Human Interface | Display + Slider touch | Display + Slider touch | Display + Slider touch | Display + Slider touch | Display + Slider touch | Display + Slider touch |
| Sistema illuminazione | Backlight** | Backlight** | Backlight** | Backlight** | Backlight** | Backlight** |
| **CARATTERISTICHE MECCANICHE** | | | | | | |
| Tipologia di installazione | A parete (o pavimento con supporto) | | | | | |
| Materiale | Termoplastico di origine Post-Industrial | | | | | |
| Grado di protezione | IP55 | | | | | |
| Grado di resistenza meccanica | IK10 | | | | | |
| Temperatura di impiego | -25°C / +50°C | | | | | |
| **ACCESSORI DISPONIBILI** | | | | | | |
| Kit gestione carichi ambito domestico | **GWD 6812 monofase - GWD6817 trifase** | | | | | |
| Supporto pavimento mono-facciale | **GWJ 8102** | | | | | |
| Supporto pavimento bi-facciale | **GWJ 8103** | | | | | |
| Cover di protezione | **GWJ 8104** | | | | | |

(*) La modalità di funzionamento ECO, impostata di default sul prodotto, permette di impostare la corrente di ricarica desiderata e un range orario di funzionamento. La modalità DLM modula la potenza di ricarica in base alla potenza impegnata dall'impianto domestico. Per attuare questa logica è necessaria l'installazione e il collegamento di un meter esterno GWD6812 nella versione monofase o GWD6817 nella versione trifase (da acquistare separatamente) alla stazione di ricarica. Il collegamento tra il meter esterno e la stazione di ricarica avviene su linea Modbus RS485.
(**) sistema illuminazione Backlight: la barra di stato anteriore è replicata anche posteriormente riflettendo il colore sulla parete di installazione.

### TABELLE DIMENSIONALI

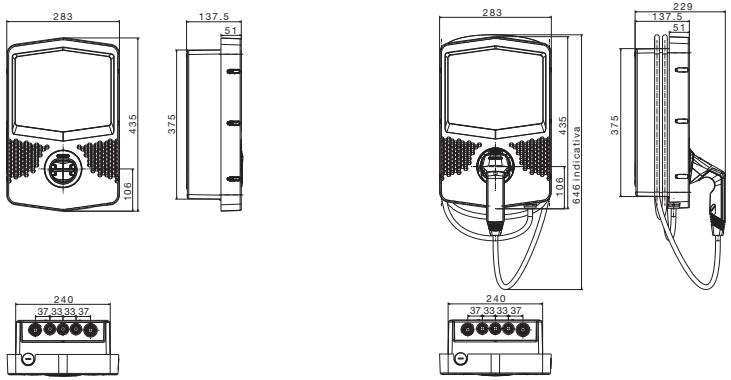


### I-CON PREMIUM RFID - CARATTERISTICHE TECNICHE

| CODICE | GWJ 3202 R | GWJ 3204 R | GWJ 3212 R | GWJ 3214 R |
|---|---|---|---|---|
| Modo di ricarica (EN 61851) | Modo 3 | Modo 3 | Modo 3 | Modo 3 |
| Prese di ricarica (EN 62196) | Tipo 2 | Tipo 2 | Tipo 2 | Tipo 2 |
| Tipologia Connettore | Presa fissa (IPxxD) | Presa fissa (IPxxD) | Connettore mobile | Connettore mobile |
| Lunghezza Cavo (se disponibile) | N.A. | N.A. | 5 metri | 5 metri |
| **CARATTERISTICHE ELETTRICHE** | | | | |
| Morsettiera d'alimentazione | 3 x 10 $mm^2$ | 5 x 10 $mm^2$ | 3 x 10 $mm^2$ | 5 x 10 $mm^2$ |
| Tensione nominale | 230V | 400V | 230V | 400V |
| Corrente Massima | 32A | 32A | 32A | 32A |
| Potenza Massima | 7,4 kW | 22 kW | 7,4 kW | 22 kW |
| Protezione utenza | DC Leak 6 mA | DC Leak 6 mA | DC Leak 6 mA | DC Leak 6 mA |
| Misurazione Energia | Meter MID | Meter MID | Meter MID | Meter MID |
| Connettività | - | - | - | - |
| Comunicazione | - | - | - | - |
| Gestione carichi | - | - | - | - |
| Attivazione ricarica | RFID | RFID | RFID | RFID |
| Human Interface | Display + Slider touch | Display + Slider touch | Display + Slider touch | Display + Slider touch |
| **CARATTERISTICHE MECCANICHE** | | | | |
| Tipologia di installazione | A parete (o incasso con scatola, o pavimento con supporto) | | | |
| Materiale | Termoplastico di origine Post-Industrial | | | |
| Grado di protezione | IP55 | | | |
| Grado di resistenza meccanica | IK10 | | | |
| Temperatura di impiego | -25°C / +50°C | | | |
| **ACCESSORI DISPONIBILI** | | | | |
| Scatola da incasso | **GWJ 8101** | | | |
| Supporto pavimento mono-facciale | **GWJ 8102** | | | |
| Supporto pavimento bi-facciale | **GWJ 8103** | | | |
| Cover di protezione | **GWJ 8104** | | | |
| Tessera RFID | **GWJ 8001** | | | |

### TABELLE DIMENSIONALI

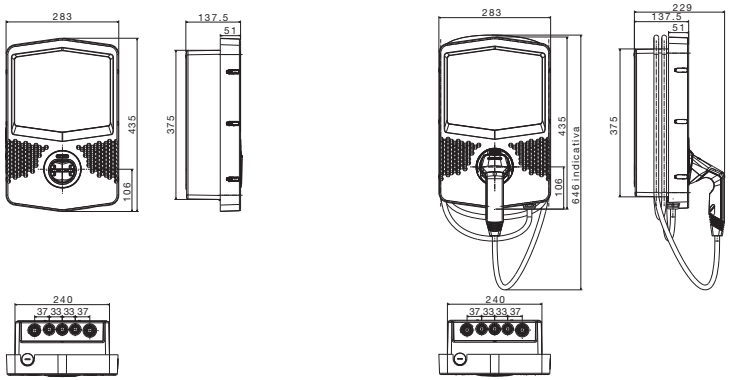

# I-CON

## informazioni tecniche e dimensionali

### I-CON PREMIUM CLOUD - CARATTERISTICHE TECNICHE

| CODICE | GWJ 3202 L<br>GWJ 3202 W | GWJ 3204 L<br>GWJ 3204 W | GWJ 3212 L<br>GWJ 3212 W | GWJ 3214 L<br>GWJ 3214 W |
|---|---|---|---|---|
| Modo di ricarica (EN 61851) | Modo 3 | Modo 3 | Modo 3 | Modo 3 |
| Prese di ricarica (EN 62196) | Tipo 2 | Tipo 2 | Tipo 2 | Tipo 2 |
| Tipologia Connettore | Presa fissa (IPxxD) | Presa fissa (IPxxD) | Connettore mobile | Connettore mobile |
| Lunghezza Cavo (se disponibile) | N.A. | N.A. | 5 metri | 5 metri |
| **CARATTERISTICHE ELETTRICHE** | | | | |
| Morsettiera d'alimentazione | 3 x 16 $mm^2$ | 5 x 16 $mm^2$ | 3 x 16 $mm^2$ | 5 x 16 $mm^2$ |
| Tensione nominale | 230V | 400V | 230V | 400V |
| Corrente Massima | 32A | 32A | 32A | 32A |
| Potenza Massima | 7,4 kW | 22 kW | 7,4 kW | 22 kW |
| Protezione utenza | DC Leak 6 mA | DC Leak 6 mA | DC Leak 6 mA | DC Leak 6 mA |
| Misurazione Energia | Meter MID | Meter MID | Meter MID | Meter MID |
| Connettività | ETH / Router 4G* | ETH / Router 4G* | ETH / Router 4G* | ETH / Router 4G* |
| Comunicazione | OCPP 1.6 J | OCPP 1.6 J | OCPP 1.6 J | OCPP 1.6 J |
| Gestione carichi | Via OCPP con profilo dedicato** | Via OCPP con profilo dedicato** | Via OCPP con profilo dedicato** | Via OCPP con profilo dedicato** |
| Attivazione ricarica | RFID / APP | RFID / APP | RFID / APP | RFID / APP |
| Human Interface | Display + Slider touch | Display + Slider touch | Display + Slider touch | Display + Slider touch |
| **CARATTERISTICHE MECCANICHE** | | | | |
| Tipologia di installazione | A parete (o incasso con scatola, o pavimento con supporto) | | | |
| Materiale | Termoplastico di origine Post-Industrial | | | |
| Grado di protezione | IP55 | | | |
| Grado di resistenza meccanica | IK10 | | | |
| Temperatura di impiego | -25°C / +50°C | | | |
| **ACCESSORI DISPONIBILI** | | | | |
| Kit gestione carichi ambito privato/pubblico | **GWJ 8031** | | | |
| Scatola da incasso | **GWJ 8101** | | | |
| Supporto pavimento mono-facciale | **GWJ 8102** | | | |
| Supporto pavimento bi-facciale | **GWJ 8103** | | | |
| Cover di protezione | **GWJ 8104** | | | |
| Tessera RFID | **GWJ 8001** | | | |

(*) Router 4G disponibile nei codici con desinenza finale "W".
(**) Il protocollo OCPP, mediante il profilo SMART CHARGING, permette la gestione della potenza di ricarica in maniera dinamica.

### TABELLE DIMENSIONALI

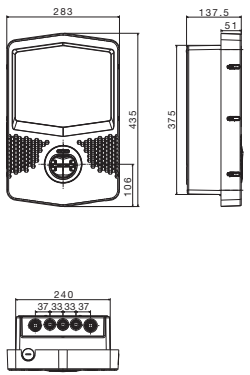


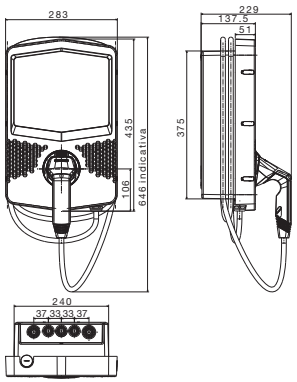


## accessori I-CON

### SUPPORTO PAVIMENTO MONOFACCIALE

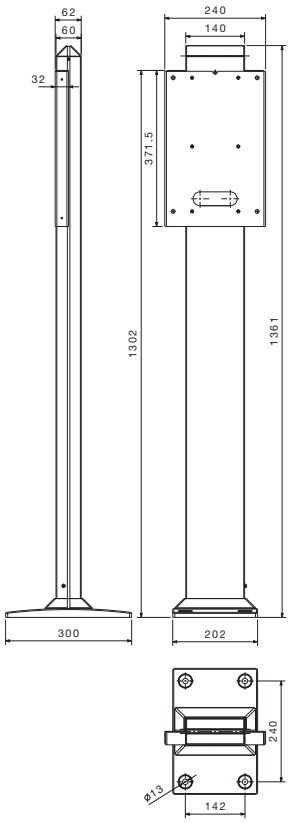


GWJ8102

### SUPPORTO PAVIMENTO BIFACCIALE

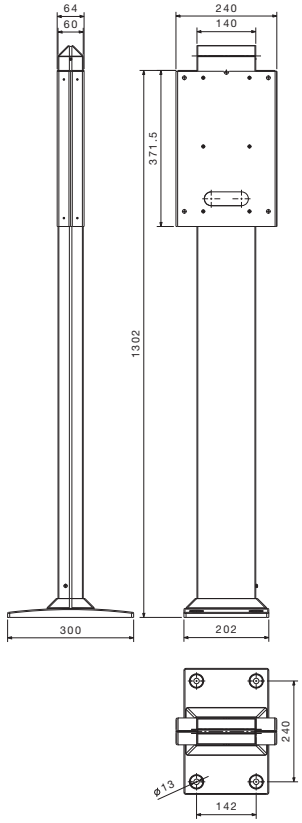


GWJ8103

# accessori I-CON

**COVER DI PROTEZIONE**

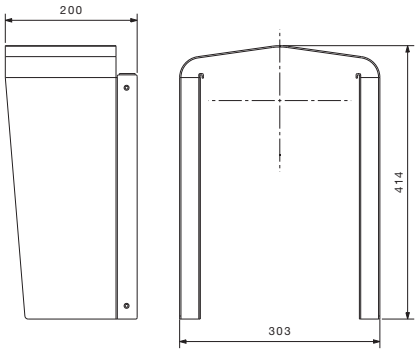


GWJ8104

**SCATOLA DA INCASSO**

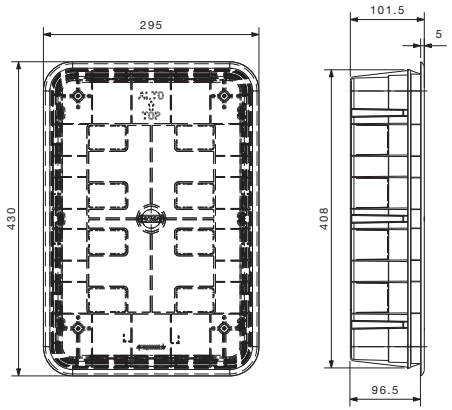


# I-CON

## schema di collegamento a backend

### esempio 1

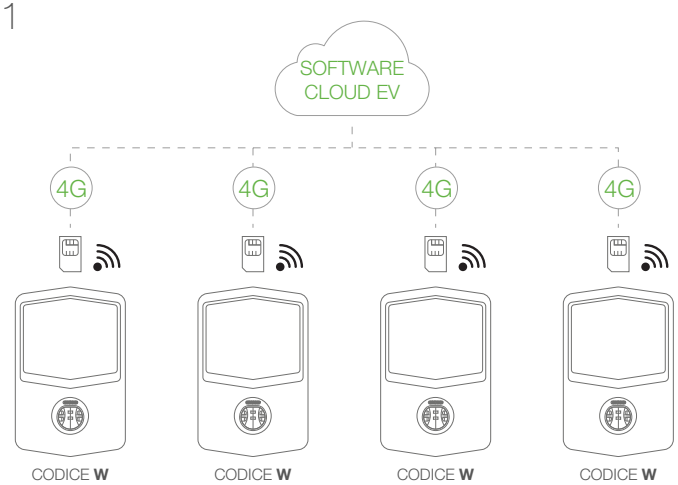


Le stazioni di ricarica sono tutte equipaggiate di Kit Router 4G (versione «W»)e comunicano «Peer To Peer» con il backend di comunicazione tramite protocollo OCPP 1.6 JSON.

### esempio 2

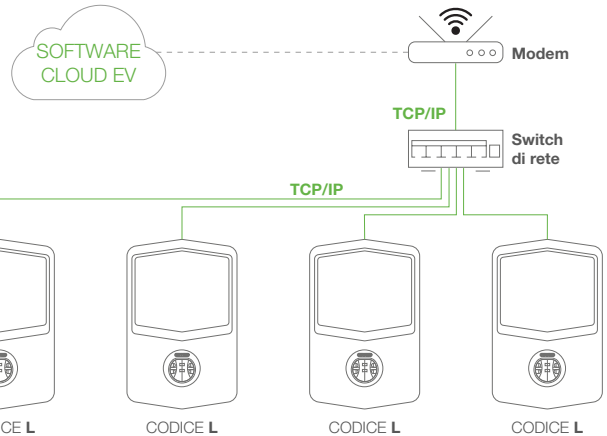


Le stazioni di ricarica sono tutte equipaggiate di Kit Ethernet (versione «L»), e sono tutte cablate a centro stella all'interno di uno switch. La connettività avviene per mezzo di un Router disponibile in impianto.

# JoinOn

## sistema di gestione carichi attraverso site controller

## Acquisizione informazioni potenze di ricarica

Per limitare dinamicamente la potenza totale riservata alle stazioni di ricarica, il Site Controller registra in tempo reale sia la corrente su ogni fase della stazione "in ricarica" sia la potenza totale per ogni fase dell'intero impianto.
Ciò offre anche la possibilità di considerare altri carichi che stanno prelevando energia dalla rete, ad esempio: luci, riscaldamento, ascensori o altro.
Da un lato, i contatori elettrici integrati nelle stazioni di ricarica vengono utilizzati per una registrazione completa delle misurazioni per la ricarica EV, e contemporaneamente, viene utilizzato un contatore elettrico aggiuntivo per raccogliere le correnti/potenze totali (compresi gli altri carichi sopra citati).

## Gestione potenza massima

La potenza massima totale desiderata è un parametro che può essere definito e modificato attraverso il sistema di gestione carichi dalla piattaforma JoinOn. Sulla base di questo valore e tenendo conto anche degli altri carichi misurati, il Site Controller calcola la potenza di ricarica residua disponibile e controlla dinamicamente le potenze di ricarica di ogni singolo processo di ricarica.

## Bilanciamento ricarica per fasi

I processi di ricarica monofase sono riconosciuti dal Site Controller e compensati nel miglior modo possibile riducendo i processi di ricarica di conseguenza.

## Applicazioni del site controller di Gewiss

Con le sue funzioni di gestione del carico, il Site Controller supporta tutte le applicazioni per la costruzione di Network di ricarica in contesti Pubblici, Semi-Pubblici o anche privati (esempio: condomini o Corporate) al fine di soddisfare sempre i limiti di carico richiesti.

## Componentistica e dati tecnici

L'attuale sistema di gestione carichi è così conformato:

- il **Site Controller** è il cuore del sistema di gestione carichi DLM e consente la gestione simultanea di max. 50 prese di ricarica. Informazioni tecniche del dispositivo:
- Scheda madre DA-1000 Bay Trail Celeron J1900 Piattaforma Quad Core.
- Spazio di archiviazione primario 32 GB 2.5" SSD.
- Sistema operativo Windows 10 Home - 64-bit.
- AC Adapter Power Adapter DC 12 V, 60 W - 3-pin Terminal.
- Memoria (RAM) 4 GB SO-DIMM DDR3L 1600.
- Temperatura -25°C ÷ 70°C.
- il **Contatore energia IP** (è opzionale e deve essere acquistato da Gewiss, necessario solo quando è richiesta la gestione dinamica della potenza anche considerando gli altri carichi in uso nel sito: luci, condizionatori, altro…);
- un **Router** (utilizzato per settare la rete LAN tra le stazioni di ricarica, il contatore energia IP e impostare la comunicazione GSM con il BackEnd JoinOn. NOTA: le stazioni di ricarica non hanno bisogno della propria comunicazione GSM, usando il Site Controller sarà lui a funzionare come Master dell'impianto);
- un **Alimentatore DC** 12V (max 10A);
- uno **Switch** per il collegamento di tutte le apparecchiature di gestione del carico e le stazioni tramite cavi LAN;

Per ulteriori informazioni rivolgersi al Servizio di Assistenza tecnica SAT.

## layout di impianto (site controller)

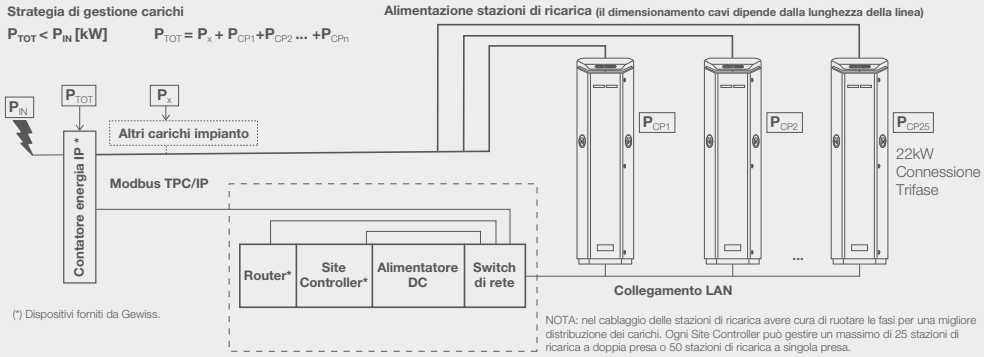

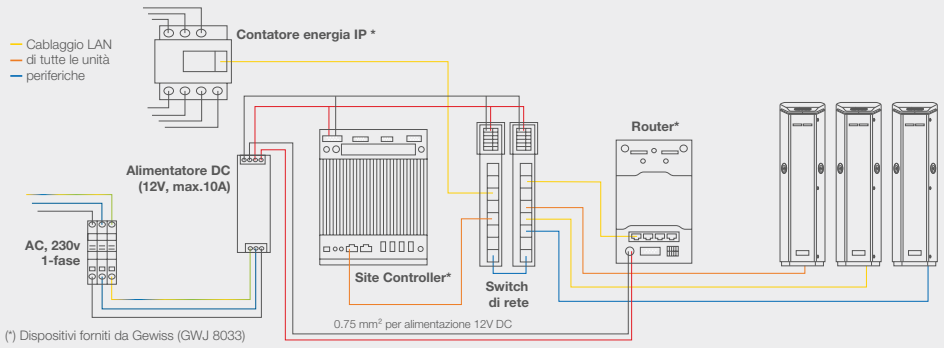
## dettaglio cablaggio (site controller)